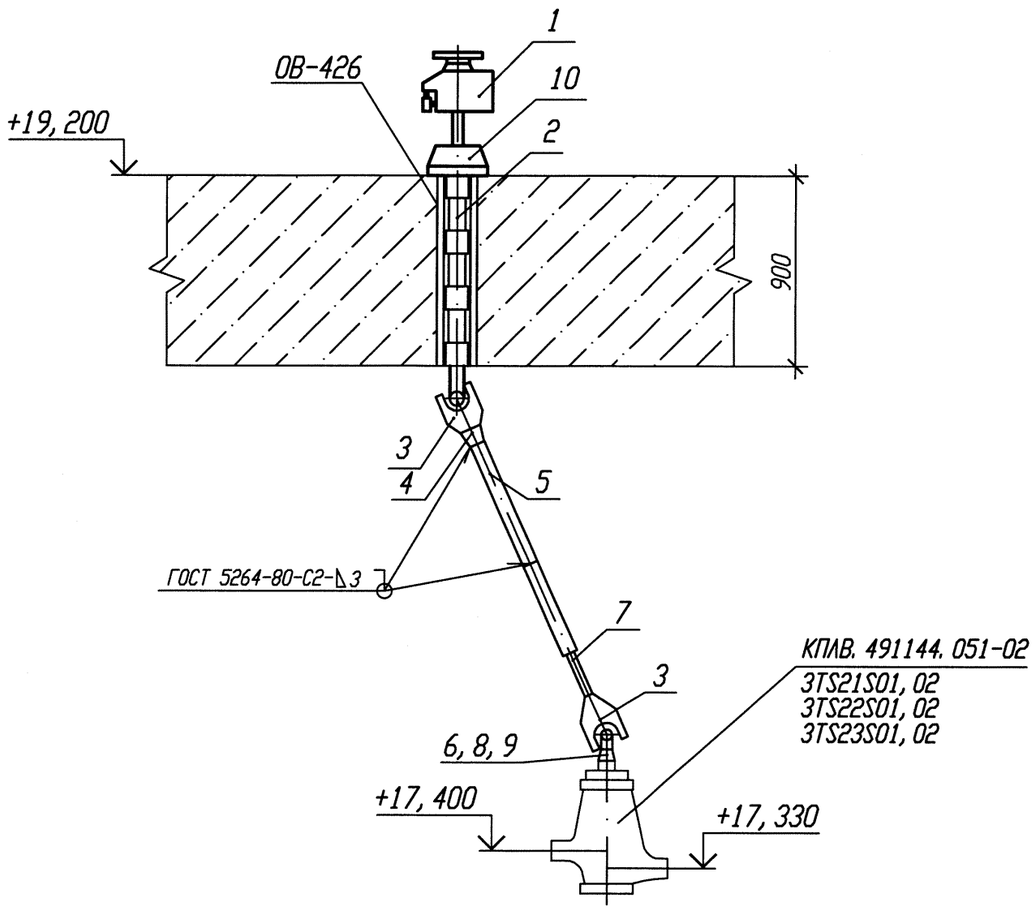

Спецификация деталей

Поз.	Обозначение	Наименование	Кол.	Материал	Масса, кг ед.	Масса, кг общ.	Приме-чание
1	2-ПМ-23	Электропривод	1	Сборный	20, 0	20, 0	
2	ЮПА 041. 01. 00. 000-04	Штоковая проходка Мкр=100 Н*м	1	Сборный	10, 2	10, 2	
3	По типу АС 269. 31. 00. 00. 00	Муфта шарнирная Мкр=100 Н*м	2	Сборный	1, 09	2, 18	
4	По типу АС 269. 33. 00. 00. 00	Переходник Мкр=100 Н*м	1	20 ГОСТ 1050-88	0, 18	0, 18	
5	ГОСТ 8734-75	Труба ø38х2, l=300	1	20 ГОСТ 8733-74	0, 54	0, 54	Смотри прим. п. 1
6	R3. TS21. 3006. 011. 01. 00. 001	Переходник к клапану КПЛВ. 491144. 051-02	1	20 ГОСТ 1050-88	0, 43	0, 43	
7	По типу АС 269. 32. 00. 00. 00	Компенсатор Мкр=100 Н*м	1	Сборный	0, 8	0, 8	
8	ГОСТ 23360-78	Шпонка 6х6х35	1	35 ГОСТ 1050-88	0, 009	0, 009	
9	ГОСТ 2590-2006	Круг В-6, l=100	1	20 ГОСТ 1050-88	0, 02	0, 02	
10	По типу АС 269. 02. 02. 00. 00	Колонка напольная Мкр=100 Н*м	1	Сборный	2, 3	2, 3	
	ГОСТ 9467-75	Электроды		УОНИИ 13/45			
				Итого:	36, 66		

1 Длину детали позиции 5 уточнить по месту.
2 Антикоррозионная защита деталей из углеродистой стали по отдельному проекту.
3 План расположения привода смотри R3. TS21. 3009. 011. 01. 00. 006.
4 Спецификация составлена на один комплект.
5 Изготовить шесть комплектов.

АРХИВНЫЙ ЭКЗЕМПЛЯР

Изм.	Кол. уч.	Лист	N док.	Подп.	Дата
1	-	Зам.	102-12	-	-
Инженер		Соприф			24.08
Пров. вед. инж.		Веренцова			24.08
Пров. нач. гр.		Жук			24.08
Н. контр		Краснояров			24.08

Инв. N подл. R3. 00783. 1. 0. 11
Лист 280

R3. TS21. 3044. 011. 01. 00. 001

Ростовская АЭС Блок 3

Реакторное отделение
Негерметичная часть
Трубопроводы системы очистки технологических сдувок

Стадия	Лист	Листов
Р		1

Привод 3TS21S01S, 3TS22S01S, 3TS23S01S, 3TS21S02S, 3TS22S02S, 3TS23S02S

ОАО "НИАЭП" 2012

Инв. N подл. | Подп. и дата | Взам. инв. N
R3. 00783. 1. 0. 11 | 03.12.12

Формат А3